新富町国民健康保険　第２期保健事業実施計画（データヘルス計画）

（概要版）

はじめに

我が国では、急速な高齢化や疾病構造の変化に対応した健康施策が一層求められています。国民の健康維持・増進の重要性が高まる中、「健康日本２１」の策定（平成１２年）や健康増進法の施行（平成１４年）、特定健診・特定保健指導の導入（平成２０年）、「健康日本２１（第２次）」（平成２５年度～３４年度）のスタートなど、国民一人ひとりの健康づくりを視点に据えた様々な取り組みが段階的に進められてきました。そして、平成２５年６月に閣議決定された成長戦略「日本再興戦略」において、すべての健康保険組合に対し、レセプト・健診データの分析に基づく、データヘルス計画の作成・公表、事業実施、評価などが求められ、さらにその方針を踏まえ、厚生労働省は平成２６年３月に保健事業の実施指針を改正しました。平成２７年度からは、第１期データヘルス計画が始まり、各保険者は実際に PDCA サイクルを回しながら保健事業を実施してきました。

また、医療保険加入者の予防・健康づくりを進め、ひいては医療費の適正を進めるため、国民健康保険制度改革の中で公費による財政支援の拡充を行う一環として、平成３０年度から、新たなインセンティブ制度である保険者努力支援制度が創設されることとなりました。

平成３０年度からは第２期データヘルス計画も始まり、また第３期特定健康診査等実施計画の開始年度でもあることを踏まえ、新富町においては、国の指針に基づき一体的な作成・運用を念頭においた「第２期保健事業実施計画（データヘルス計画）」を定め、生活習慣病予防をはじめとする被保険者の健康維持・増進により、医療費の適正化及び保険者の財政基盤強化を図ることを目的とします。

１　計画の趣旨

第１期データヘルス計画（平成２７年度～２９年度）および第２期特定健康診査等実施計画（平成２５年度～２９年度）に基づいて実施してきた保健事業・特定保健指導の評価を行います。そこから見えてきた現状を PDCA サイクルに沿って運用し、特定健診・特定保健指導の受診率向上に努め、生活習慣病の予防、早期発見、早期治療に加え、重症化予防にも取り組んでいきます。

２　計画の期間

平成３０年度～平成３５年度の６年間とし、３年目である平成３２年度には中間評価を行います。

３　新富町国保の現状と課題

１）第２期特定健診・特定保健指導の実績

○平成22年度～平成28年度までの実績

	特定健診実施率			特定保健指導実施率		
	新富町		全国	新富町		全国
	目標	実績	市町村国保	目標	実績	市町村国保
H28	55%	**45.8%**		55%	**54.7%**	
H27	50%	**42.6%**	36.3%	50%	**64.3%**	23.6%
H26	45%	**36.3%**	35.3%	45%	**54.8%**	23.0%
H25	40%	**31.6%**	34.2%	40%	**53.0%**	22.5%
H24	65%	**32.4%**	33.7%	45%	**33.8%**	19.9%
H23	50%	**28.4%**	32.7%	40%	**34.6%**	19.4%
H22	45%	**23.8%**	32.0%	30%	**40.6%**	19.3%

※実績は法定報告値

２）現状と課題

新富町の医療費は、平成２５年度と平成２８年度を比較すると、総医療費は減少していましたが、一人あたり医療費は増加していました。さらに、一人あたりの医療費（ひと月）を県・国と比較すると、県より低いが全国より高くなっていました。

最大医療資源傷病名に占める割合は、慢性腎不全（透析有）、脳梗塞脳出血、狭心症心筋梗塞、高血圧、筋・骨疾患がいずれも県及び全国より高くなっています。

第１期計画においては、中長期目標疾患である脳血管疾患・虚血性心疾患・慢性腎不全を重点に重症化予防を進めてきました。その結果、外来受療率の上昇・入院医療費の抑制などの医療費適正化に繋がったと思われます。しかし、介護給付費の一件あたり給付費が同規模平均や県・国と比較すると高いことや、慢性腎不全（透析有）も同じような状況にあることなど新たな課題も見えてきました。重症化予防の視点から疾患の一次予防（健康増進）、二次予防（早期発見早期治療）が必要であり、そのため住民自らが取り組める特定健診は重要なものとなるので、特定健診は取り組むべき大きな課題になると考えます。

医療費の変化

項目		総医療費(円)											
		全体				入院				入院外			
		費用額	増減	伸び率		費用額	増減	伸び率		費用額	増減	伸び率	
				保険者	同規模			保険者	同規模			保険者	同規模
1 総医療費(円)	H25年度	16億4076万円				6億8290万円				9億5786万円			
	H28年度	15億1186万円	1億2890万円	-7.9	-6.9	6億1211万円	7080万円	-10.4	-8.19	8億9976万円	5810万円	-6.1	-5.9
2 一人当たり医療費(円)	H25年度	23,710				9,870				13,840			
	H28年度	24,800	1,090	4.6	8.3	10,040	170	1.7	6.7	14,760	920	6.6	9.5

※KDBの一人あたり医療費は、月平均額での表示となる。

データヘルス計画のターゲットとなる疾患が医療費に占める割合

同規模区分	市町村名		総医療費	一人あたり医療費			中長期目標疾患				短期目標疾患			(中長期・短期) 目標疾患医療費計		新生物	精神疾患	筋・骨疾患
				金額	順位		腎		脳	心	糖尿病	高血圧	脂質異常症					
					同規模	県内	慢性腎不全(透析有)	慢性腎不全(透析無)	脳梗塞 脳出血	狭心症 心筋梗塞								
	H25	新富町	1,640,761,080	23,713	84位	20位	8.83%	0.28%	2.37%	3.08%	4.40%	6.71%	2.54%	463,007,280	28.22%	8.44%	9.68%	10.54%
	H28	新富町	1,511,864,220	24,809	90位	22位	8.64%	0.11%	2.69%	2.61%	5.28%	5.60%	2.41%	413,315,740	27.34%	11.91%	10.08%	10.91%
	H28	宮崎県	98,623,616,320	26,707	--	--	6.46%	0.26%	2.39%	2.17%	4.95%	5.00%	2.12%	23,044,446,930	23.37%	12.64%	12.82%	8.43%
	H28	全国	9,687,968,260,190	24,253	--	--	5.40%	0.35%	2.22%	2.04%	5.40%	4.75%	2.95%	2,237,085,545,700	23.12%	14.20%	9.39%	8.45%

最大医療資源傷病(調剤含む)による分類結果

◆「最大医療資源傷病名」とは、レセプトに記載された傷病名のうち最も費用を要した傷病名

※　中長期的な疾患とは、慢性腎不全（人工透析有・無含む）・脳血管疾患（脳梗塞・脳出血等）・虚血性心疾患（狭心症・心筋梗塞等）。

短期的な疾患とは、糖尿病・高血圧症・脂質異常症（LDL－ｃ高値等）。

短期的および中長期的な疾患の重なり

厚労省様式 様式3-5			中長期的な目標						短期的な目標					
			虚血性心疾患											
					脳血管疾患		人工透析		高血圧		糖尿病		脂質異常症	
		被保険者数	人数	割合	人数	割合	人数	割合	人数	割合	人数	割合	人数	割合
H25	全体	5,805	161	2.8	36	22.4	9	5.6	131	81.4	78	48.4	114	70.8
	64歳以下	4,015	47	1.2	4	8.5	5	10.6	34	72.3	18	38.3	27	57.4
	65歳以上	1,790	114	6.4	32	28.1	4	3.5	97	85.1	60	52.6	87	76.3
H28	全体	5,196	162	3.1	26	16.0	10	6.2	131	80.9	72	44.4	110	67.9
	64歳以下	3,248	42	1.3	12	28.6	5	11.9	34	81.0	17	40.5	27	64.3
	65歳以上	1,948	120	6.2	14	11.7	5	4.2	97	80.8	55	45.8	83	69.2

厚労省様式 様式3-6			中長期的な目標						短期的な目標					
			脳血管疾患											
					虚血性心疾患		人工透析		高血圧		糖尿病		脂質異常症	
		被保険者数	人数	割合	人数	割合	人数	割合	人数	割合	人数	割合	人数	割合
H25	全体	5,805	279	4.8	36	12.9	6	2.2	221	79.2	123	44.1	154	55.2
	64歳以下	4,015	86	2.1	4	4.7	5	5.8	66	76.7	35	40.7	36	41.9
	65歳以上	1,790	193	10.8	32	16.6	1	0.5	155	80.3	88	45.6	118	61.1
H28	全体	5,196	269	5.2	26	9.7	10	3.7	222	82.5	100	37.2	150	55.8
	64歳以下	3,248	80	2.5	12	15.0	6	7.5	60	75.0	27	33.8	35	43.8
	65歳以上	1,948	189	9.7	14	7.4	4	2.1	162	85.7	73	38.6	115	60.8

厚労省様式 様式3-7			中長期的な目標						短期的な目標					
			人工透析											
					脳血管疾患		虚血性心疾患		高血圧		糖尿病		脂質異常症	
		被保険者数	人数	割合	人数	割合	人数	割合	人数	割合	人数	割合	人数	割合
H25	全体	5,805	29	0.5	6	20.7	9	31.0	25	86.2	12	41.4	11	37.9
	64歳以下	4,015	19	0.5	5	26.3	5	26.3	16	84.2	7	36.8	7	36.8
	65歳以上	1,790	10	0.6	1	10.0	4	40.0	9	90.0	5	50.0	4	40.0
H28	全体	5,196	28	0.5	10	35.7	10	35.7	24	85.7	12	42.9	8	28.6
	64歳以下	3,248	17	0.5	6	35.3	5	29.4	15	88.2	9	52.9	5	29.4
	65歳以上	1,948	11	0.6	4	36.4	5	45.5	9	81.8	3	27.3	3	27.3

厚労省様式 様式3-2			短期的な目標								中長期的な目標							
			糖尿病															
					インスリン療法		高血圧		脂質異常症		虚血性心疾患		脳血管疾患		人工透析		糖尿病性腎症	
		被保険者数	人数	割合	人数	割合	人数	割合	人数	割合	人数	割合	人数	割合	人数	割合	人数	割合
H25	全体	5,805	574	9.9	43	7.5	425	74.0	386	67.2	78	13.6	123	21.4	12	2.1	63	11.0
	64歳以下	4,015	223	5.6	23	10.3	150	67.3	143	64.1	18	8.1	35	15.7	7	3.1	28	12.6
	65歳以上	1,790	351	19.6	20	5.7	275	78.3	243	69.2	60	17.1	88	25.1	5	1.4	35	10.0
H28	全体	5,196	571	11.0	36	6.3	428	75.0	396	69.4	72	12.6	100	17.5	12	2.1	53	9.3
	64歳以下	3,248	178	5.5	17	9.6	116	65.2	112	62.9	17	9.6	27	15.2	9	5.1	19	10.7
	65歳以上	1,948	393	20.2	19	4.8	312	79.4	284	72.3	55	14.0	73	18.6	3	0.8	34	8.7

厚労省様式 様式3-3			短期的な目標						中長期的な目標					
			高血圧											
					糖尿病		脂質異常症		虚血性心疾患		脳血管疾患		人工透析	
		被保険者数	人数	割合	人数	割合	人数	割合	人数	割合	人数	割合	人数	割合
H25	全体	5,805	1199	20.7	425	35.4	738	61.6	131	10.9	221	18.4	25	2.1
	64歳以下	4,015	448	11.2	150	33.5	267	59.6	34	7.6	66	14.7	16	3.6
	65歳以上	1,790	751	42.0	275	36.6	471	62.7	97	12.9	155	20.6	9	1.2
H28	全体	5,196	1207	23.2	428	35.5	750	62.1	131	10.9	222	18.4	24	2.0
	64歳以下	3,248	373	11.5	116	31.1	222	59.5	34	9.1	60	16.1	15	4.0
	65歳以上	1,948	834	42.8	312	37.4	528	63.3	97	11.6	162	19.4	9	1.1

厚労省様式 様式3-4			短期的な目標						中長期的な目標					
			脂質異常症											
					糖尿病		高血圧		虚血性心疾患		脳血管疾患		人工透析	
		被保険者数	人数	割合	人数	割合	人数	割合	人数	割合	人数	割合	人数	割合
H25	全体	5,805	1024	17.6	386	37.7	738	72.1	114	11.1	154	15.0	11	1.1
	64歳以下	4,015	409	10.2	143	35.0	267	65.3	27	6.6	36	8.8	7	1.7
	65歳以上	1,790	615	34.4	243	39.5	471	76.6	87	14.1	118	19.2	4	0.7
H28	全体	5,196	1029	19.8	396	38.5	750	72.9	110	10.7	150	14.6	8	0.8
	64歳以下	3,248	334	10.3	112	33.5	222	66.5	27	8.1	35	10.5	5	1.5
	65歳以上	1,948	695	35.7	284	40.9	528	76.0	83	11.9	115	16.5	3	0.4

健診データのうち有所見者割合の高い項目や年代を把握する(厚生労働省6-2～6-7)　　☆No.23帳票

男性		BMI		腹囲		中性脂肪		GPT		HDL-C		空腹時血糖		HbA1c		尿酸		収縮期血圧		拡張期血圧		LDL-C		クレアチニン	
		25以上		85以上		150以上		31以上		40未満		100以上		5.6以上		7.0以上		130以上		85以上		120以上		1.3以上	
		人数	割合	人数	割合	人数	割合	人数	割合	人数	割合	人数	割合	人数	割合	人数	割合	人数	割合	人数	割合	人数	割合	人数	割合
H25	合計	146	25.9	267	47.3	167	29.6	124	22.0	81	14.4	211	37.4	318	56.4	134	23.8	272	48.2	141	25.0	246	43.6	15	2.7
	40-64	75	30.1	122	49.0	76	30.5	78	31.3	29	11.6	80	32.1	114	45.8	71	28.5	103	41.4	70	28.1	111	44.6	3	1.2
	65-74	71	22.5	145	46.0	91	28.9	46	14.6	52	16.5	131	41.6	204	64.8	63	20.0	169	53.7	71	22.5	135	42.9	12	3.8
H28	合計	209	30.0	332	47.6	216	31.0	131	18.8	68	9.8	244	35.0	327	46.9	163	23.4	326	46.8	147	21.1	307	44.0	16	2.3
	40-64	97	34.4	136	48.2	98	34.8	74	26.2	32	11.3	72	25.5	115	40.8	76	27.0	103	36.5	68	24.1	142	50.4	3	1.1
	65-74	112	27.0	196	47.2	118	28.4	57	13.7	36	8.7	172	41.4	212	51.1	87	21.0	223	53.7	79	19.0	165	39.8	13	3.1

女性		BMI		腹囲		中性脂肪		GPT		HDL-C		空腹時血糖		HbA1c		尿酸		収縮期血圧		拡張期血圧		LDL-C		クレアチニン	
		25以上		90以上		150以上		31以上		40未満		100以上		5.6以上		7.0以上		130以上		85以上		120以上		1.3以上	
		人数	割合	人数	割合	人数	割合	人数	割合	人数	割合	人数	割合	人数	割合	人数	割合	人数	割合	人数	割合	人数	割合	人数	割合
H25	合計	123	19.5	101	16.0	108	17.1	54	8.5	26	4.1	138	21.8	354	56.0	10	1.6	230	36.4	97	15.3	385	60.9	6	0.9
	40-64	66	22.7	46	15.8	63	21.6	23	7.9	17	5.8	52	17.9	130	44.7	5	1.7	84	28.9	42	14.4	178	61.2	2	0.7
	65-74	57	16.7	55	16.1	45	13.2	31	9.1	9	2.6	86	25.2	224	65.7	5	1.5	146	42.8	55	16.1	207	60.7	4	1.2
H28	合計	202	23.1	178	20.4	139	15.9	77	8.8	24	2.7	182	20.8	372	42.6	29	3.3	367	42.0	132	15.1	483	55.3	2	0.2
	40-64	61	20.7	49	16.7	40	13.6	30	10.2	6	2.0	46	15.6	95	32.3	7	2.4	72	24.5	52	17.7	157	53.4	0	0.0
	65-74	141	24.4	129	22.3	99	17.1	47	8.1	18	3.1	136	23.5	277	47.8	22	3.8	295	50.9	80	13.8	326	56.3	2	0.3

メタボリックシンドローム該当者・予備群の把握(厚生労働省様式6-8)　　☆No.24帳票

男性		健診受診者		腹囲のみ		予備群								該当者									
								高血糖		高血圧		脂質異常症				血糖＋血圧		血糖＋脂質		血圧＋脂質		3項目全て	
		人数	割合	人数	割合	人数	割合	人数	割合	人数	割合	人数	割合	人数	割合	人数	割合	人数	割合	人数	割合	人数	割合
H25	合計	564	30.3	28	5.0%	97	17.2%	4	0.7%	67	11.9%	26	4.6%	142	25.2%	25	4.4%	7	1.2%	75	13.3%	35	6.2%
	40-64	249	24.0	22	8.8%	49	19.7%	1	0.4%	31	12.4%	17	6.8%	51	20.5%	7	2.8%	5	2.0%	32	12.9%	7	2.8%
	65-74	315	38.2	6	1.9%	48	15.2%	3	1.0%	36	11.4%	9	2.9%	91	28.9%	18	5.7%	2	0.6%	43	13.7%	28	8.9%
H28	合計	697	42.0	41	5.9%	118	16.9%	7	1.0%	78	11.2%	33	4.7%	173	24.8%	25	3.6%	12	1.7%	81	11.6%	55	7.9%
	40-64	282	33.8	27	9.6%	48	17.0%	5	1.8%	24	8.5%	19	6.7%	61	21.6%	6	2.1%	5	1.8%	37	13.1%	13	4.6%
	65-74	415	50.3	14	3.4%	70	16.9%	2	0.5%	54	13.0%	14	3.4%	112	27.0%	19	4.6%	7	1.7%	44	10.6%	42	10.1%

女性		健診受診者		腹囲のみ		予備群								該当者									
								高血糖		高血圧		脂質異常症				血糖＋血圧		血糖＋脂質		血圧＋脂質		3項目全て	
		人数	割合	人数	割合	人数	割合	人数	割合	人数	割合	人数	割合	人数	割合	人数	割合	人数	割合	人数	割合	人数	割合
H25	合計	632	32.9	20	3.2%	36	5.7%	2	0.3%	23	3.6%	11	1.7%	45	7.1%	3	0.5%	1	0.2%	26	4.1%	15	2.4%
	40-64	291	29.7	8	2.7%	16	5.5%	2	0.7%	12	4.1%	2	0.7%	22	7.6%	1	0.3%	1	0.3%	16	5.5%	4	1.4%
	65-74	341	36.2	12	3.5%	20	5.9%	0	0.0%	11	3.2%	9	2.6%	23	6.7%	2	0.6%	0	0.0%	10	2.9%	11	3.2%
H28	合計	873	49.0	22	2.5%	67	7.7%	6	0.7%	48	5.5%	13	1.5%	89	10.2%	12	1.4%	1	0.1%	53	6.1%	23	2.6%
	40-64	294	38.1	10	3.4%	20	6.8%	5	1.7%	12	4.1%	3	1.0%	19	6.5%	4	1.4%	0	0.0%	11	3.7%	4	1.4%
	65-74	579	57.3	12	2.1%	47	8.1%	1	0.2%	36	6.2%	10	1.7%	70	12.1%	8	1.4%	1	0.2%	42	7.3%	19	3.3%

継続受診者と新規受診者の比較

…上段（継続受診
…下段（新規受診

HbA1c

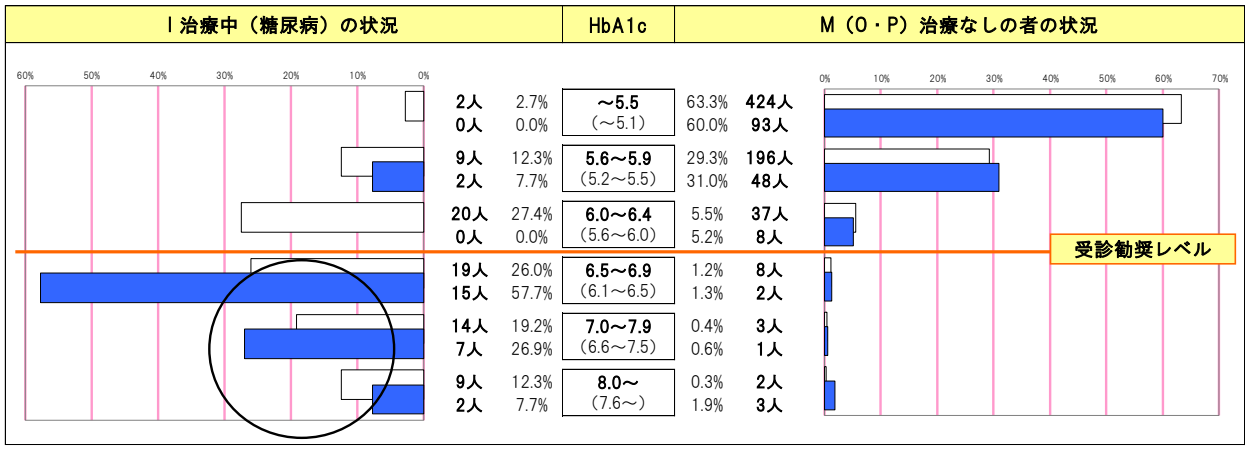

血圧

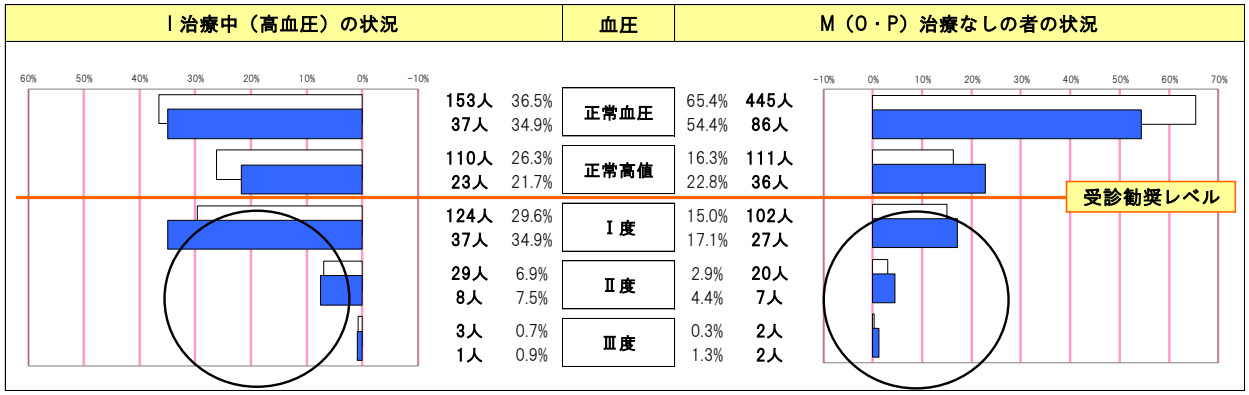

LDL-C

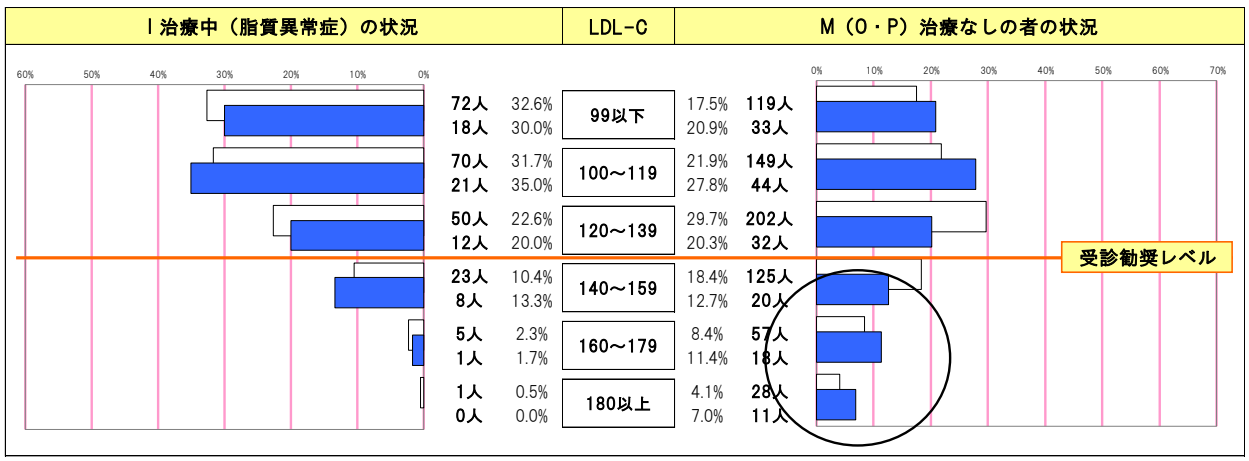

3）新富町が取り組むべき対策

（1）若年層への受診勧奨

（2）高血圧・脂質異常症者への早期介入

（3）特定健診受診者の中でも男性受診者へのアプローチ

（4）医療機関との連携（医療機関受診勧奨・治療継続支援・医療中断者への保健指導）

4）重症化予防の現状

（1）糖尿病性腎症重症化予防

糖尿病重症化予防のための対象者の明確化（レセプトと健診データの突合）

※「中断」は平成 29 年 12 月現在 3 ヶ月以上レセプトがない者

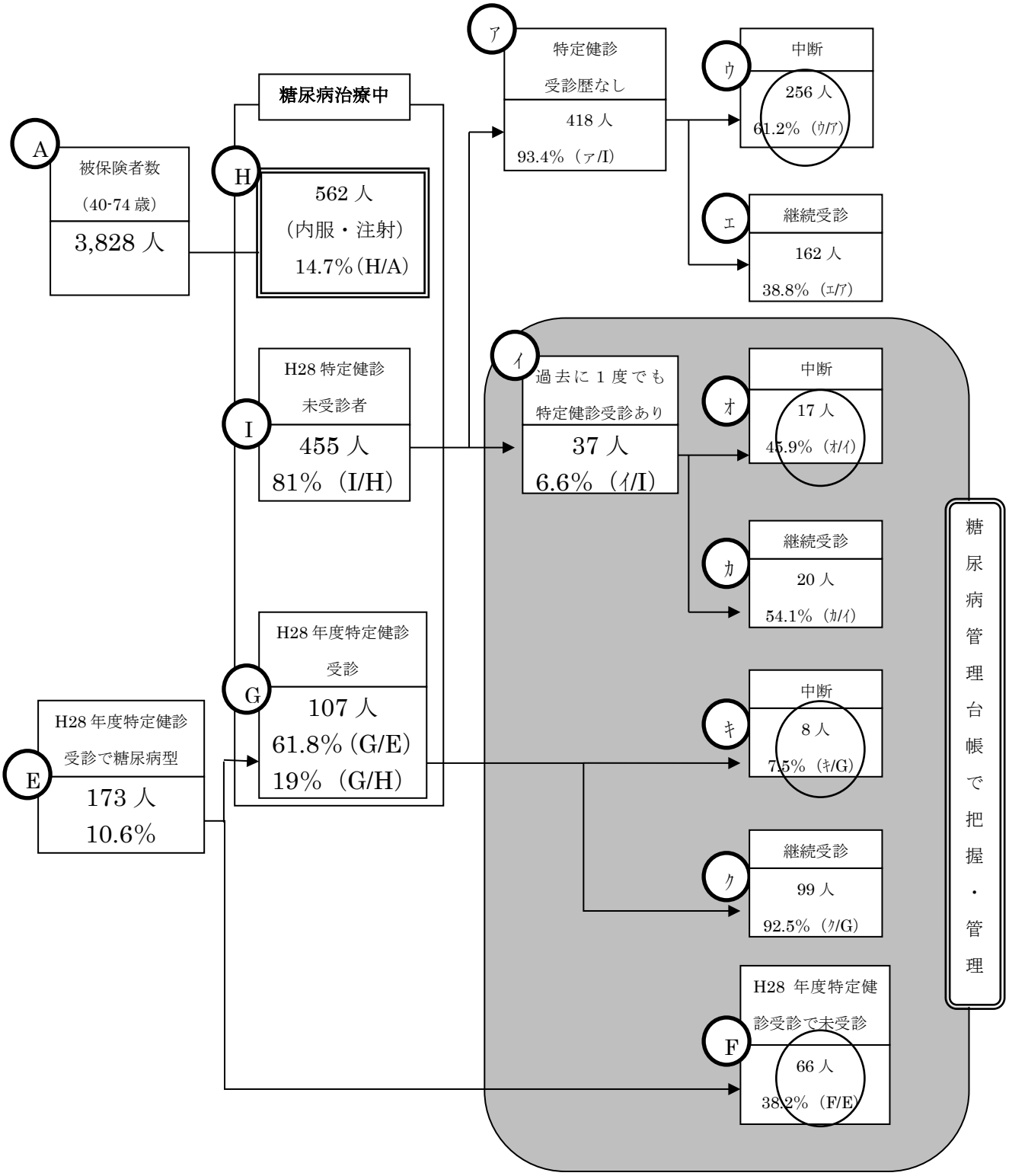

（２）虚血性心疾患重症化予防

心電図検査結果

	健診受診者数(a)		心電図検査(b)		ST所見あり(c)		その他所見(d)		異常なし(e)	
	人	%	人	%	人	%	人	%	人	%
平成28年度	1,633	100	1,435	87.9	17	1.2	169	11.8	1,249	87.0

ST所見ありの医療機関受診状況

ST所見あり(a)		要精査（b）		医療機関受診あり（C）		受診なし(d)	
（人）	（%）	（人）	(b/a)（%）	（人）	(c/b)（%）	（人）	(d/b)（%）
17	1	2	11.8	1	50	1	50

（３）脳血管疾患重症化予防

特定健診受診者における重症化予防対象者

脳梗塞	ラクナ梗塞	●				○	○
	アテローム血栓性脳梗塞	●	●	●		○	○
	心原性脳梗塞	●			●	○	○
脳出血	脳出血	●					
	くも膜下出血	●					
リスク因子（○はハイリスク群）		高血圧	糖尿病	脂質異常（高BMDBM）	心房細動	メタボリックシンドローム	慢性腎臓病(CDK)

特定健診受診者における重症化予防対象者	Ⅱ度高血圧以上		HbA1c6.5以上（治療中7.0%以上）		LDL180mg/dl以上		心房細動		メタボ該当者		尿蛋白(2+)以上		eGFR50未満（70歳以上40未満）	
受診者数 1,633人	82人	5.0%	75人	4.6%	49人	3.0%	17人	1.0%	274人	16.8%	36人	2.2%	52人	3.2%
治療なし	39人	3.7%	40人	2.8%	48人	3.6%	2人	0.2%	58人	6.4%	7人	0.8%	12人	1.3%
治療あり	17人	20.7%	10人	13.3%	11人	22.4%	1人	5.9%	58人	21.2%	1人	2.8%	2人	3.8%
臓器障害あり	10人	7.5%	8人	32.7%	10人	0.3%	2人	2.1%	9人	29.7%	7人	4.0%	12人	5.6%
臓器障害ありのうち CKD(専門医対象)	0人		3人		2人		0人		0人		0人		0人	
尿蛋白(2+)以上	0人		3人		2人		0人		0人		0人		0人	
尿蛋白(+)and尿潜血(+)	0人		0人		0人		0人		0人		0人		0人	
eGFR50未満（70歳以上は40未満）	0人		1人		1人		0人		0人		0人		0人	
心電図所見あり	10人		6人		8人		0人		9人		0人		0人	

様式6-1　国・県・同規模平均と比べてみた新富町の位置

（平成28年度）

項目					保険者		同規模平均		県		国		データ元（CSV）
					実数	割合	実数	割合	実数	割合	実数	割合	
1	①	人口構成	総人口		18,050		2,213,234		1,125,360		124,852,975		KDB_NO.5 人口の状況 KDB_NO.3 健診・医療・介護データからみる地域の健康課題
				65歳以上（高齢化率）	4,081	22.6	623,636	28.2	290,839	25.8	29,020,766	23.2	
				75歳以上	2,072	11.5			156,418	13.9	13,989,864	11.2	
				65～74歳	2,009	11.1			134,421	11.9	15,030,902	12.0	
				40～64歳	6,176	34.2			383,847	34.1	42,411,922	34.0	
				39歳以下	7,793	43.2			450,674	40.0	53,420,287	42.8	
	②	産業構成	第1次産業		19.3		12.2		11.8		4.2		KDB_NO.3 健診・医療・介護データからみる地域の健康課題
			第2次産業		21.3		27.7		21.6		25.2		
			第3次産業		59.5		60.1		66.6		70.6		
	③	平均寿命	男性		79.7		79.3		79.7		79.6		KDB_NO.1 地域全体像の把握
			女性		87.0		86.3		86.6		86.4		
	④	健康寿命	男性		65.7		65.1		65.2		65.2		
			女性		66.7		66.8		66.8		66.8		
2	①	死亡の状況	標準化死亡比（SMR）	男性	104.5		103.9		99.7		100		KDB_NO.1 地域全体像の把握
				女性	99.9		102.0		96.2		100		
			死因	がん	61	52.6	7,565	46.0	3,469	45.2	367,905	49.6	
				心臓病	31	26.7	4,757	29.0	2,242	29.2	196,768	26.5	
				脳疾患	16	13.8	2,675	16.3	1,301	16.9	114,122	15.4	
				糖尿病	0	0.0	338	2.1	128	1.7	13,658	1.8	
				腎不全	5	4.3	619	3.8	276	3.6	24,763	3.3	
				自殺	3	2.6	474	2.9	265	3.5	24,294	3.3	
	②	早世予防からみた死亡（65歳未満）	合計		22	12.87			1,363	9.95			厚労省HP 人口動態調査
				男性	18	18.18			915	13.52			
				女性	4	5.56			448	6.46			
3	①	介護保険	1号認定者数（認定率）		652	16.4	126,477	20.4	59,315	20.4	5,885,270	21.2	KDB_NO.1 地域全体像の把握
				新規認定者	11	0.2	2,113	0.3	1,066	0.3	105,636	0.3	
			2号認定者		18	0.3	2,818	0.4	1,424	0.4	151,813	0.4	
	②	有病状況	糖尿病		123	18.5	27,976	21.2	12,987	21.1	1,350,152	22.1	
			高血圧症		353	53.4	69,160	52.8	35,357	57.9	3,101,200	50.9	
			脂質異常症		171	26.9	35,266	26.8	16,825	27.4	1,741,866	28.4	
			心臓病		399	60.1	78,851	60.3	40,235	65.9	3,529,682	58.0	
			脳疾患		242	35.2	34,930	26.8	19,122	31.4	1,538,683	25.5	
			がん		43	6.3	13,037	9.8	5,852	9.4	631,950	10.3	
			筋・骨格		323	50.1	67,521	51.7	35,171	57.7	3,067,196	50.3	
			精神		258	39.2	47,722	36.3	25,297	40.9	2,154,214	35.2	
	③	介護給付費	1件当たり給付費（全体）		82,919		67,108		66,242		58,284		
				居宅サービス	51,581		41,924		47,239		39,662		
				施設サービス	283,584		276,079		282,096		281,186		
	④	医療費等	要介護認定別医療費（40歳以上）	認定あり	7,168		8,324		7,149		7,980		
				認定なし	3,655		3,994		3,962		3,816		
4	①	国保の状況	被保険者数		4,911		574,796		300,107		32,587,866		KDB_NO.1 地域全体像の把握 KDB_NO.5 被保険者の状況
				65～74歳	1,905	38.8			119,981	40.0	12,461,613	38.2	
				40～64歳	1,744	35.5			103,073	34.3	10,946,712	33.6	
				39歳以下	1,262	25.7			77,053	25.7	9,179,541	28.2	
			加入率			27.2	26.0		26.7		26.9		
	②	医療の概況（人口千対）	病院数		0	0.0	173	0.3	140	0.5	8,255	0.3	
			診療所数		10	2.0	1,295	2.3	891	3.0	96,727	3.0	
			病床数		0	0.0	22,850	39.8	19,245	64.1	1,524,378	46.8	
			医師数		9	1.8	2,887	5.0	2,730	9.1	299,792	9.2	
			外来患者数		703.1		686.7		677.3		668.1		
			入院患者数		20.5		22.1		24.7		18.2		
	③	医療費の状況	一人当たり医療費		24,809	県内22位 同規模90位	26,719		26,707		24,245		KDB_NO.3 健診・医療・介護データからみる地域の健康課題 KDB_NO.1 地域全体像の把握
			受診率		723.552		708.781		702.012		686.286		
			外来	費用の割合	59.5		57.8		55.1		60.1		
				件数の割合	97.2		96.9		96.5		97.4		
			入院	費用の割合	40.5		42.2		44.9		39.9		
				件数の割合	2.8		3.1		3.5		2.6		
			1件あたり在院日数		16.2日		16.6日		17.8日		15.6日		
	④	医療費分析 生活習慣病に占める割合	がん		180,089,750	19.7	24.4		22.0		25.6		KDB_NO.3 健診・医療・介護データからみる地域
			慢性腎不全（透析あり）		130,564,460	14.3	9.4		11.2		9.7		
			糖尿病		79,897,720	8.7	10.2		8.6		9.7		
			高血圧症		84,627,270	9.2	9.0		8.7		8.6		
		最大医療資源傷病名（調剤含む）	精神		152,382,640	16.7	18.4		22.3		16.9		
			筋・骨格		164,974,220	18.0	15.2		14.6		15.2		

4	⑤	費用額（1件あたり） 県内順位 順位総数28 入院の（　）内は在院日数	入院	糖尿病		534,540	8位	(17)						KDB_NO.3 健診・医療・介護データからみる地域
				高血圧		544,348	13位	(16)						
				脂質異常症		507,705	9位	(13)						
				脳血管疾患		569,800	11位	(19)						
				心疾患		616,270	10位	(14)						
				腎不全		686,234	7位	(12)						
				精神		450,278	12位	(25)						
				悪性新生物		584,543	20位	(13)						
			外来	糖尿病		30,616	24位							
				高血圧		26,491	23位							
				脂質異常症		23,140	26位							
				脳血管疾患		35,213	15位							
				心疾患		46,226	7位							
				腎不全		238,605	1位							
				精神		31,502	9位							
				悪性新生物		55,343	13位							
	⑥	健診有無別一人当たり点数	健診対象者一人当たり		健診受診者	4,239			3,095		3,164		2,346	KDB_NO.3 健診・医療・介護データからみる地域
					健診未受診者	10,034			12,111		11,427		12,339	
			生活習慣病対象者一人当たり		健診受診者	10,495			8,344		8,696		6,742	
					健診未受診者	24,842			32,649		31,410		35,459	
	⑦	健診・レセ突合	受診勧奨者			838	53.4		94,645	55.9	38,800	54.9	4,427,360	56.1	KDB_NO.1 地域全体像の把握
				医療機関受診率		785	50.0		86,525	51.1	36,267	51.4	4,069,618	51.5
				医療機関非受診率		53	3.4		8,120	4.8	2,533	3.6	357,742	4.5
5	①	特定健診の状況 県内順位 順位総数28	健診受診者			1,570			169,408		70,610		7,898,427	KDB_NO.3 健診・医療・介護データからみる地域の健康課題 KDB_NO.1 地域全体像の把握
	②			受診率		45.6	県内11位 同規模47位		41.0		34.5	全国32位	36.4	
	③		特定保健指導終了者（実施率）			99	54.7		7801	37.5	3,465	40.8	198,683	21.1
	④		非肥満高血糖			104	6.6		16,973	10.0	5,442	7.7	737,886	9.3
	⑤		メタボ		該当者	262	16.7		29,846	17.6	12,794	18.1	1,365,855	17.3
					男性	173	24.8		20,491	26.8	8,493	27.9	940,335	27.5
					女性	89	10.2		9,355	10.1	4,301	10.7	425,520	9.5
	⑥				予備群	185	11.8		18,586	11.0	8,838	12.5	847,733	10.7
					男性	118	16.9		12,858	16.8	5,505	18.1	588,308	17.2
					女性	67	7.7		5,728	6.2	3,333	8.3	259,425	5.8
	⑦		メタボ該当・予備群レベル	腹囲	総数	510	32.5		54,260	32.0	24,452	34.6	2,490,581	31.5
	⑧				男性	332	47.6		37,209	48.6	15,692	51.6	1,714,251	50.2
	⑨				女性	178	20.4		17,051	18.4	8,760	21.8	776,330	17.3
	⑩			BMI	総数	62	3.9		8,619	5.1	3,286	4.7	372,685	4.7
	⑪				男性	8	1.1		1,455	1.9	532	1.8	59,615	1.7
	⑫				女性	54	6.2		7,164	7.7	2,754	6.8	313,070	7.0
	⑬			血糖のみ		13	0.8		1,182	0.7	467	0.7	52,296	0.7
	⑭			血圧のみ		126	8.0		12,869	7.6	6,643	9.4	587,214	7.4
	⑮			脂質のみ		46	2.9		4,535	2.7	1,728	2.4	208,214	2.6
	⑯			血糖・血圧		37	2.4		5,121	3.0	2,194	3.1	212,002	2.7
	⑰			血糖・脂質		13	0.8		1,656	1.0	528	0.7	75,032	0.9
	⑱			血圧・脂質		134	8.5		13,983	8.3	6,424	9.1	663,512	8.4
	⑲			血糖・血圧・脂質		78	5.0		9,086	5.4	3,648	5.2	415,310	5.3
6	①	生活習慣の状況	服薬	高血圧		553	35.2		59,184	34.9	26,712	37.8	2,650,283	33.6	KDB_NO.1 地域全体像の把握
				糖尿病		101	6.4		13,759	8.1	5,470	7.7	589,711	7.5
				脂質異常症		297	18.9		39,061	23.1	14,669	20.8	1,861,221	23.6
	②		既往歴	脳卒中（脳出血・脳梗塞等）		57	3.6		5,170	3.2	2,695	3.9	246,252	3.3
				心臓病（狭心症・心筋梗塞等）		53	3.4		9,674	6.0	3,636	5.3	417,378	5.5
				腎不全		4	0.3		786	0.5	240	0.3	39,184	0.5
				貧血		131	8.3		13,913	8.7	7,036	10.3	761,573	10.2
	③		喫煙			199	12.7		23,954	14.1	8,574	12.1	1,122,649	14.2
	④		週3回以上朝食を抜く			123	7.9		10,390	7.0	5,418	7.9	585,344	8.7
	⑤		週3回以上食後間食			335	21.4		19,183	12.8	8,357	12.2	803,966	11.9
	⑥		週3回以上就寝前夕食			233	14.9		23,753	15.9	10,362	15.1	1,054,516	15.5
	⑦		食べる速度が速い			370	23.6		41,061	27.5	17,240	25.2	1,755,597	26.0
	⑧		20歳時体重から10kg以上増加			523	33.3		47,866	32.1	23,064	33.7	2,192,264	32.1
	⑨		1回30分以上運動習慣なし			899	57.3		93,973	62.8	37,367	54.5	4,026,105	58.8
	⑩		1日1時間以上運動なし			188	12.0		70,866	47.6	32,220	47.0	3,209,187	47.0
	⑪		睡眠不足			349	22.3		37,567	25.3	15,474	22.6	1,698,104	25.1
	⑫		毎日飲酒			451	28.7		40,675	25.3	18,528	26.9	1,886,293	25.6
	⑬		時々飲酒			375	23.9		32,629	20.3	15,909	23.1	1,628,466	22.1
	⑭		一日飲酒量	1合未満		484	55.6		65,096	62.0	24,369	58.8	3,333,836	64.0
				1～2合		318	36.5		26,275	25.0	12,302	29.7	1,245,341	23.9
				2～3合		55	6.3		10,712	10.2	3,985	9.6	486,491	9.3
				3合以上		14	1.6		2,960	2.8	765	1.8	142,733	2.7

４　第３期特定健康診査等実施計画で定める目標値

基本方針に掲げる国の目標値（平成３５年度　特定健診実施率６０％・特定保健指導実施率６０％）を達成できるよう、段階的に各年度の目標値を設定し達成に向けた取り組みを強化します。

	平成30年度	平成31年度	平成32年度	平成33年度	平成34年度	平成35年度
特定健診実施率	47.5%	50%	52.5%	55%	57.5%	60%
特定保健指導実施率	55%	56%	57%	58%	59%	60%

※参考数値　平成28年度法定報告より特定健診実施率45.8%、特定保健指導実施率54.7%

５　特定健康診査の実施方法

１）対象者

国民健康保険被保険者のうち、特定健診対象者である４０～７４歳に加え、生活習慣病の長期的な予防をめざし、２０歳～３９歳を対象にした健診（わかば・みつば健診）も実施します。

２）実施形態

特定健診については、特定健診実施機関に委託し、集団健診で実施します。個別健診は脳ドックのみとし、町内脳神経外科へ委託します。その他、医療機関で受診した者の健診結果は、委託医療機関に情報提供を依頼します。

実施場所	保健相談センター・新田公民館・上新田学習館 その他、利便性を考慮した形態（地区集会所への出前健診等）で実施する。

３）特定健診案内方法

対象者全員に申込書を通知します。申込者に受診券・問診票を発行し、健診の日程・おしらせ等を同封して通知します。

６　特定保健指導の実施

１）健診から保健指導実施の流れ

特定保健指導の実施については、新富町国保が直営で行います。

標準的な健診・保健指導プログラム（確定版）様式６－１０をもとに、健診結果から保健指導対象者の明確化、保健指導計画の策定・実践、評価を行います。

２）要保健指導対象者の見込み、選定方法と優先順位・支援方法

下表のとおり、保健指導レベルに応じて優先順位と支援方法を定め、保健指導を行います。また、受診勧奨などを含む非肥満者および重症化予防対象者へ、科学的根拠に基づいて発症予防および重症化予防の視点で個々のデータを評価し、必要な保健指導の実施に努めます。

要保健指導対象者数の見込み、選定と優先順位・支援方法（図表 24）

優先順位	様式 6-10	保健指導レベル	支援方法	対象者数見込（受診者の○%）	H35 年目標実施率
1	O P	特定保健指導 O：動機付け支援 P：積極的支援	◆対象者の特徴に応じた行動変容を促す保健指導の実施 ◆行動目標・計画の策定 ◆健診結果により、必要に応じて受診勧奨を行う	229 人 （15%）	60%
2	M	情報提供（受診必要）	◆医療機関を受診する必要性について通知・説明 ◆適切な生活改善や受診行動が自分で選択できるよう支援	280 人 （18.4%）	HbA1c6.1 以上については 100%
3	D	健診未受診者	◆特定健診の受診勧奨（例：健診受診の重要性の普及啓発、簡易健診の実施による受診勧奨）	1,016 人 ※受診率目標達成までにあと 361 人	14.2%
4	N	情報提供	◆健診結果の見方について通知・説明	329 人 （21.6%）	100%
5	I	情報提供	◆かかりつけ医と保健指導実施者との連携 ◆学習教材の共同使用 ◆医療機関における診療報酬上の生活習慣病管理料、栄養食事指導料の積極的活用 ◆治療中断者対策及び未受診者対策としてのレセプトと健診データの突合・分析	686 人 （45%）	60% （L／I）

７　特定健診・保健指導の記録の管理・保存期間について

特定健診・保健指導の記録の管理は、特定健康診査等データ管理システムで行います。保存期間については、国が示す特定健康診査等基本指針の考え方に沿って行います。

８　個人情報保護対策

特定健診等の実施に当たっては、個人情報の保護に関する法律、同法に基づくガイドラインと新富町個人情報保護条例を遵守し、適正に管理します。

９　第２期保健事業実施計画の公表・通知

高齢者医療の確保に関する法律第１９条第３項の規定により、特定健康診査等実施計画の公表を行います。計画の公表は、新富町ホームページ・広報誌等を通じ内容の通知に努めます。